J22/25/30/40金属按钮开关

Metal Button Switch

J22选择/钥匙金属开关

J22 Select and key metal switch

外观 Appearance	头部形状 Shape of top	带灯形式 Illuminated type	操作类别 Operation	触点 Contact	产品型号 Model	灯珠颜色 Color	灯珠电压 Voltage	外壳材料 Crust material
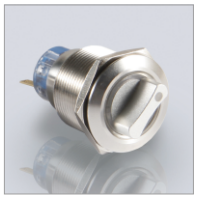	选择开关 Selector Switch	不带灯 Without LED	90° 2位(自复) 2 Positon	1NO+1NC	**J22-411-0**	请用下列编码替换型号中的“ □ ” R 红色/Red G 绿色/Green B 蓝色/Blue W 白色/White Y 黄色/Yellow O 橘色/Orange	请用下列编码替换型号中的“ ● ” D: 24VDC E: 12VDC F: 6.3VDC A1: 110VAC A2: 220VAC	空:不锈钢 T:铜镀铬 Nil:Stainless steel T: Copper Plated Cr
				2NO+2NC	**J22-412-0**			
			90° 3位(自复) 3Positon	2NO+2NC	**J22-512-0**			
			90° 2位(自锁) 2 Positon	1NO+1NC	**J22-411-2**			
				2NO+2NC	**J22-412-2**			
			90° 3位(自锁) 3Positon	2NO+2NC	**J22-512-2**			
		带灯 With LED	90° 2位(自复) 2 Positon	1NO+1NC	**J22-471-0□●**			
				2NO+2NC	**J22-472-0□●**			
			90° 3位(自复) 3Positon	2NO+2NC	**J22-572-0□●**			
			90° 2位(自锁) 2 Positon	1NO+1NC	**J22-471-2□●**			
				2NO+2NC	**J22-472-2□●**			
			90° 3位(自锁) 3Positon	2NO+2NC	**J22-572-2□●**			
	钥匙开关 Key Switch	不带灯 Without LED	90° 2位(自复) 2 Positon	1NO+1NC	**J22-611-1**			
				2NO+2NC	**J22-612-1**			
			90° 3位(自复) 3Positon	2NO+2NC	**J22-712-1**			
			90° 2位(自锁) 2 Positon	1NO+1NC	**J22-611-3**			
				2NO+2NC	**J22-612-3**			
			90° 3位(自锁) 3Positon	2NO+2NC	**J22-712-3**			

外形尺寸图 Dimensions

选择开关

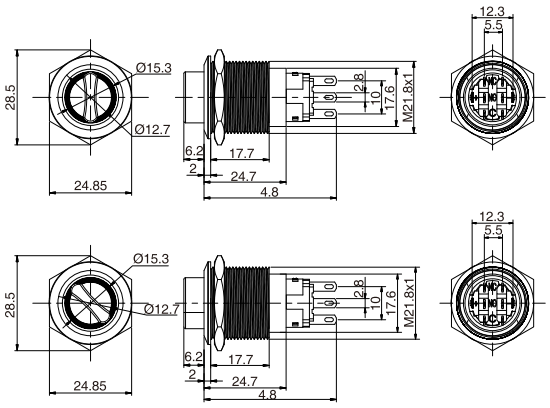
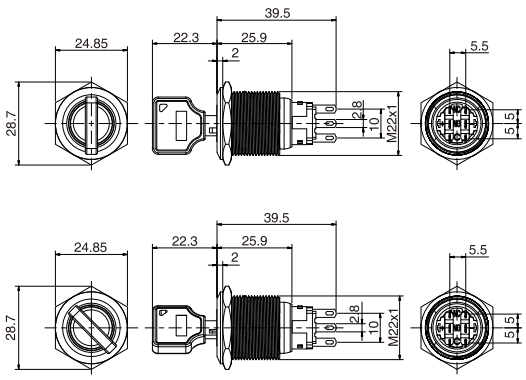
钥匙开关